AUFBAUANLEITUNG

JUMP-UP BETT

isle of dogs
D·E·S·I·G·N

WUPPERTAL

STUECKLISTE

A	SCHRAUBE M6X60	B	SCHRAUBE 4 X 25	C	IMBUSS-SCHLÜSSEL
	8 stk		8 stk		1 stk
D	METALLSTIFT/LAGERSTIFT FÜR ROLLE 10X50	E	VERBINDUNGSMUTTER 10X14	F	HOLZDUEBEL 8X32
	4 stk		8 stk		8 stk
G	SCHRAUBE 4 X 45	H	ABDECKKAPPE		
	8 stk		8 stk		

LISTE DER EINZELTEILE

1	SEITENTEIL MIT FÜßEN	2	KOPF-UND FUßTEIL
	2 stk		2 stk
3	QUERSTANGE MIT ROLLE	4	LATTENROST
	2 stk		1 stk
5	ROLLE		
	4 stk		

Paket 1 (von 2) VERPACKUNG

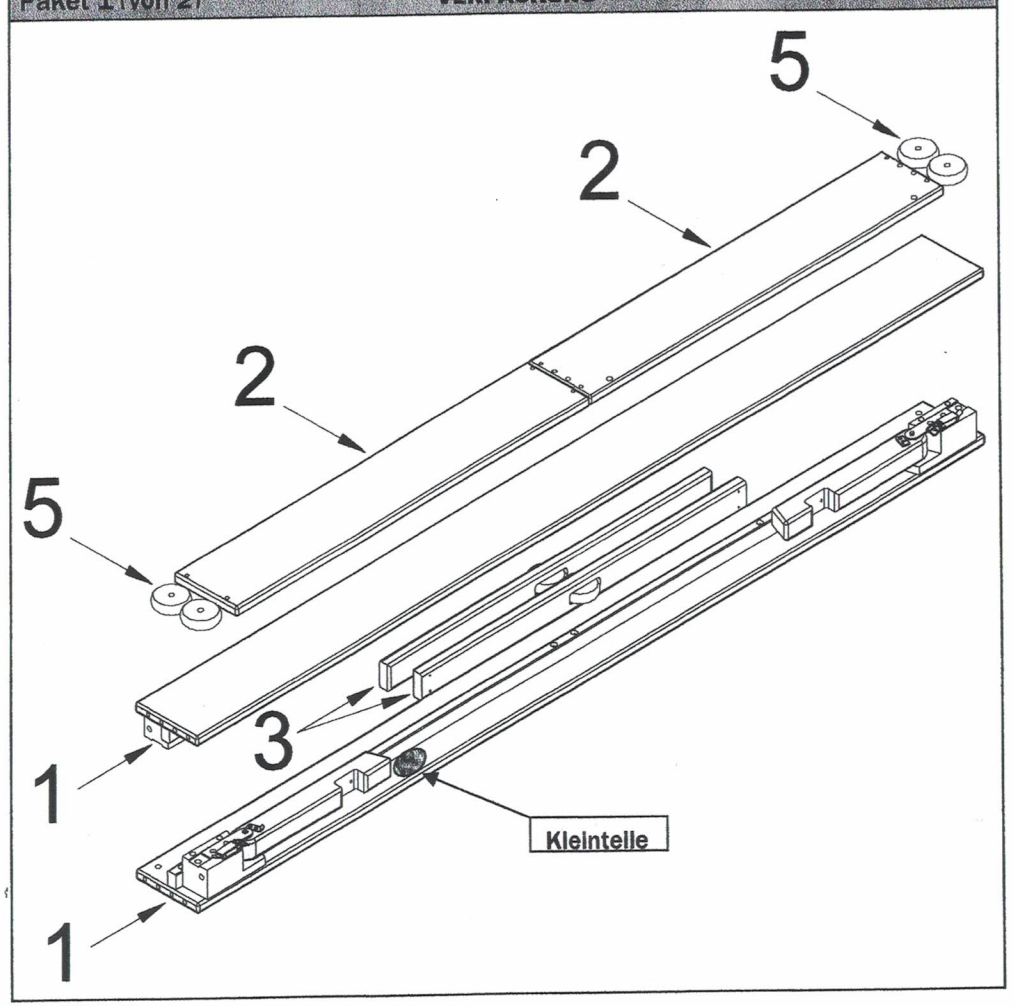

Paket 2 (von 2) VERPACKUNG

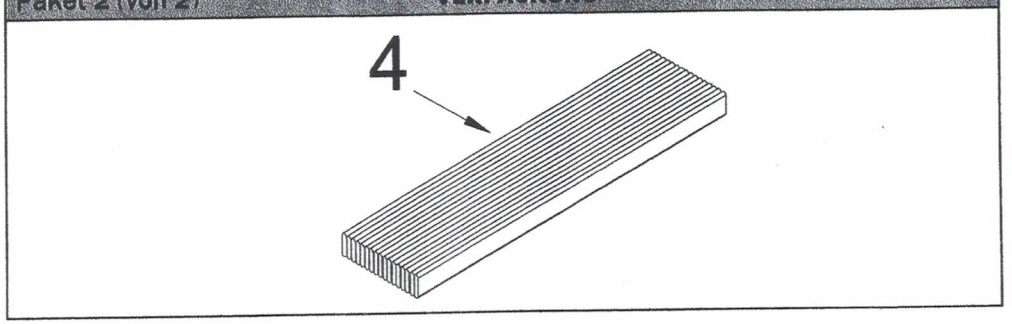

SCHRITT 1

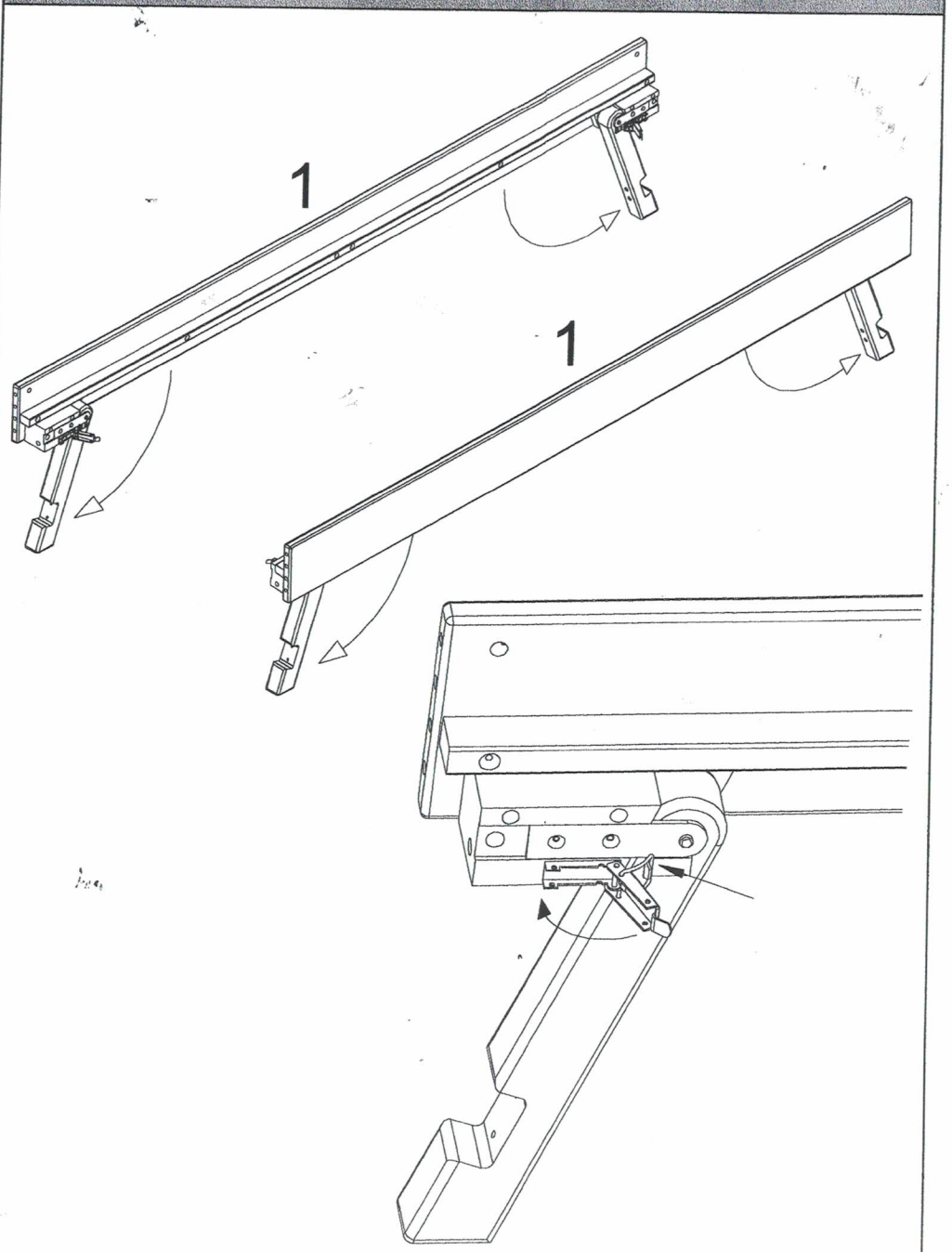

SCHRITT 2

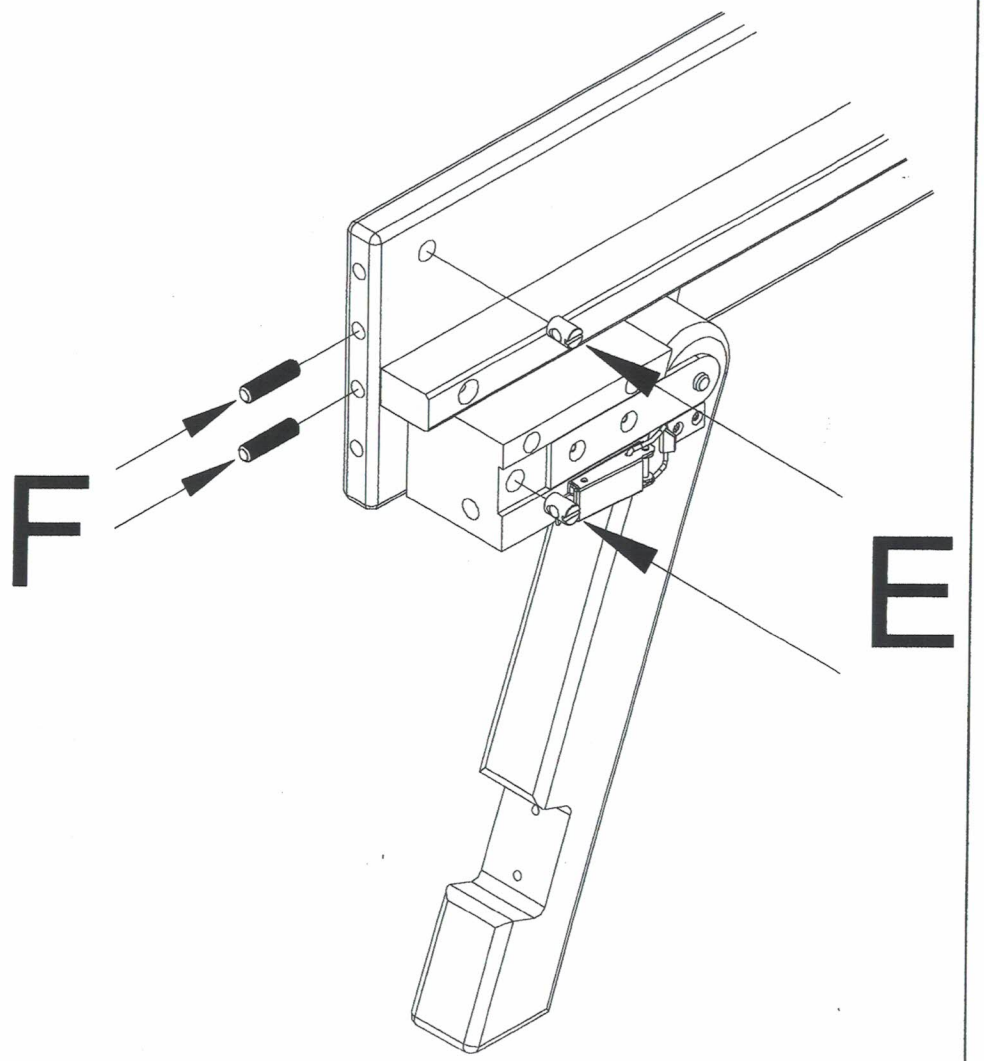

SCHRITT 3

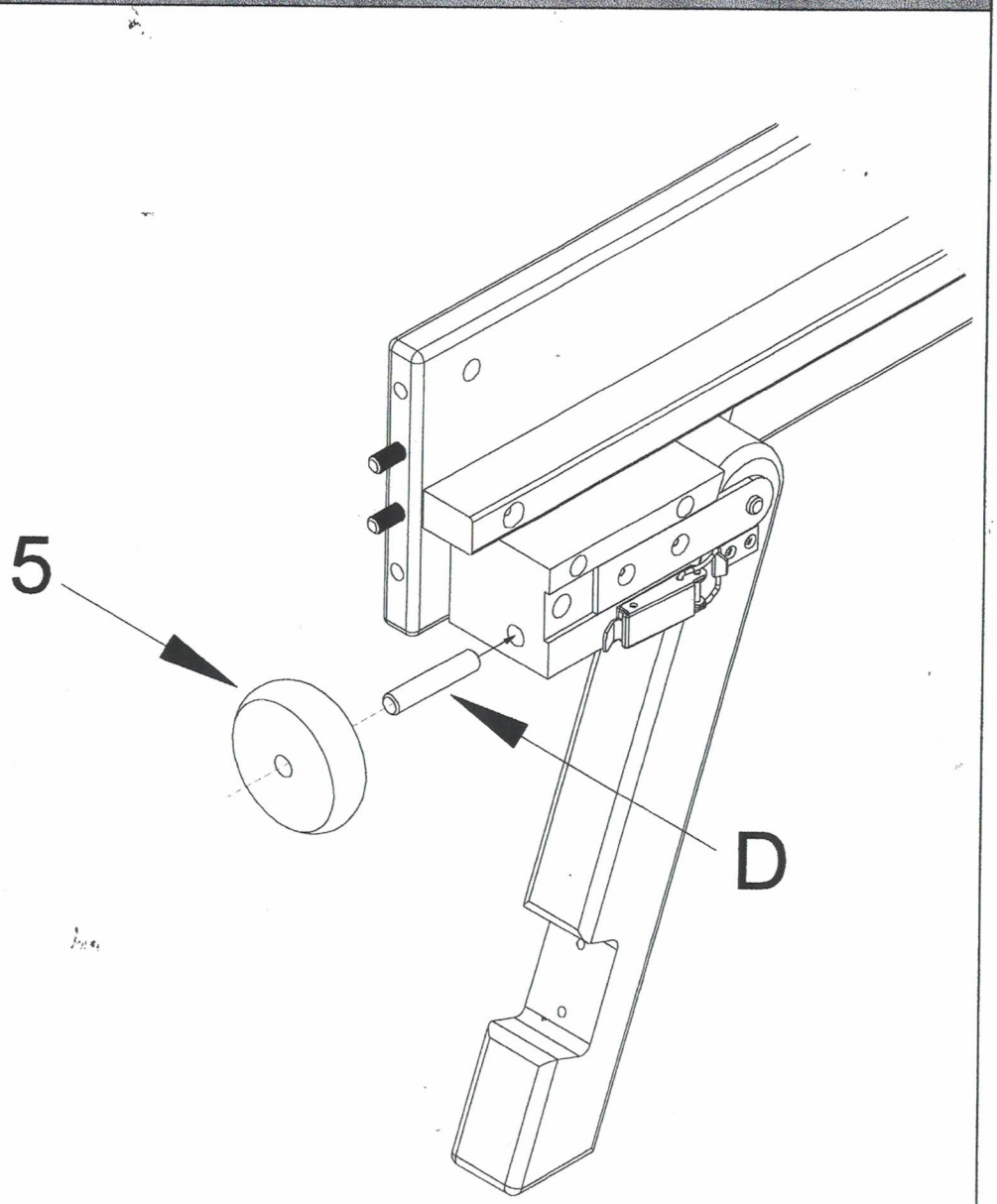

SCHRITT 4

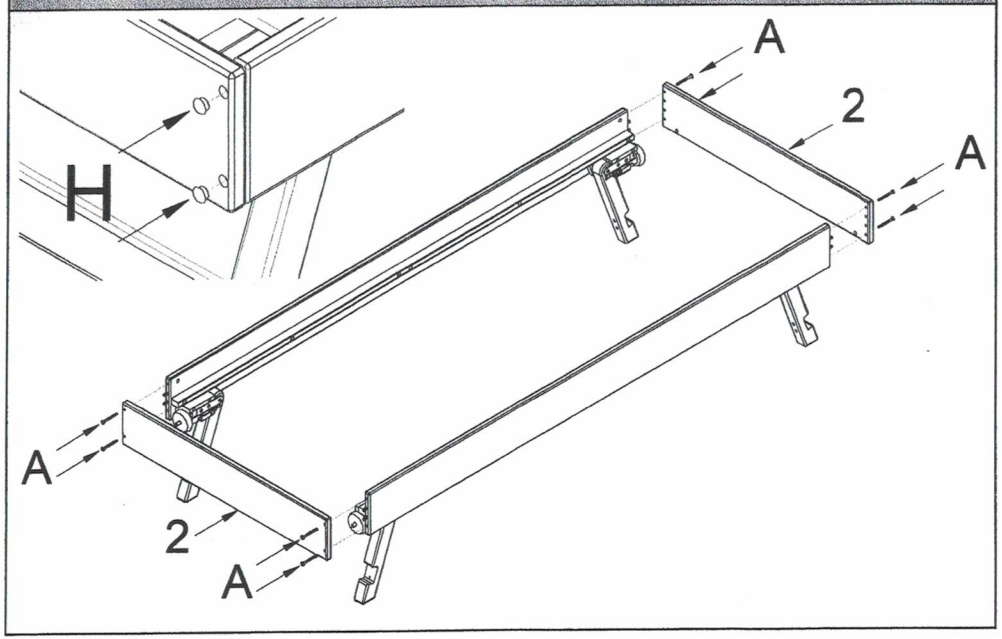

SCHRITT 5

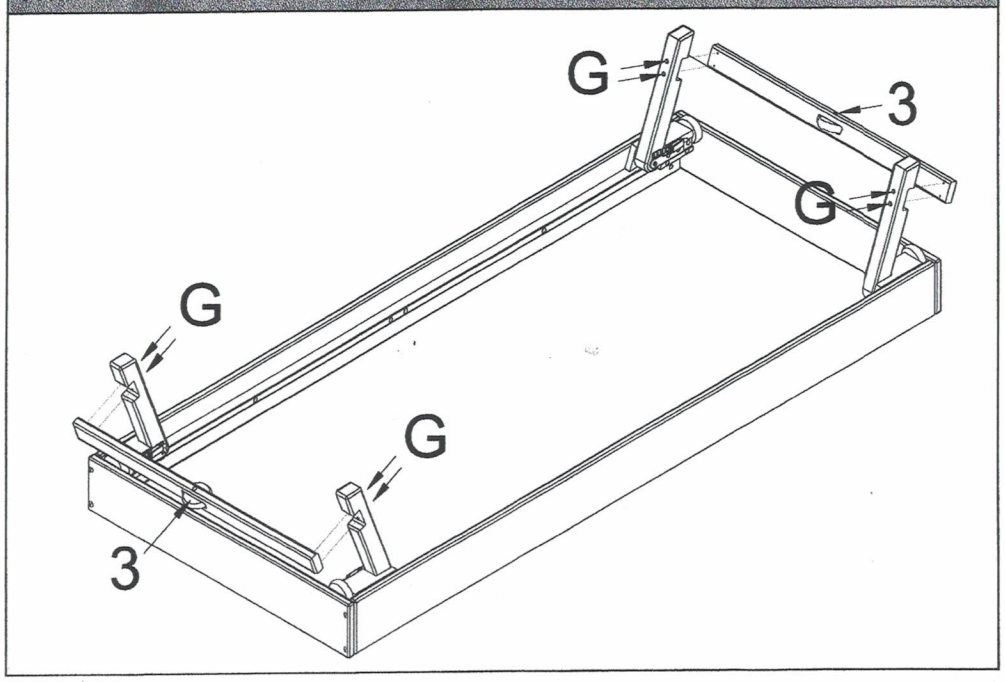
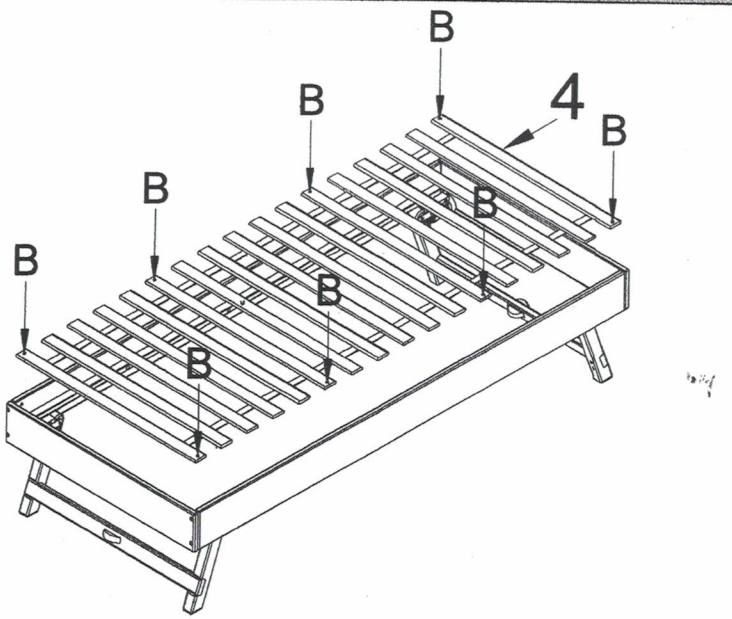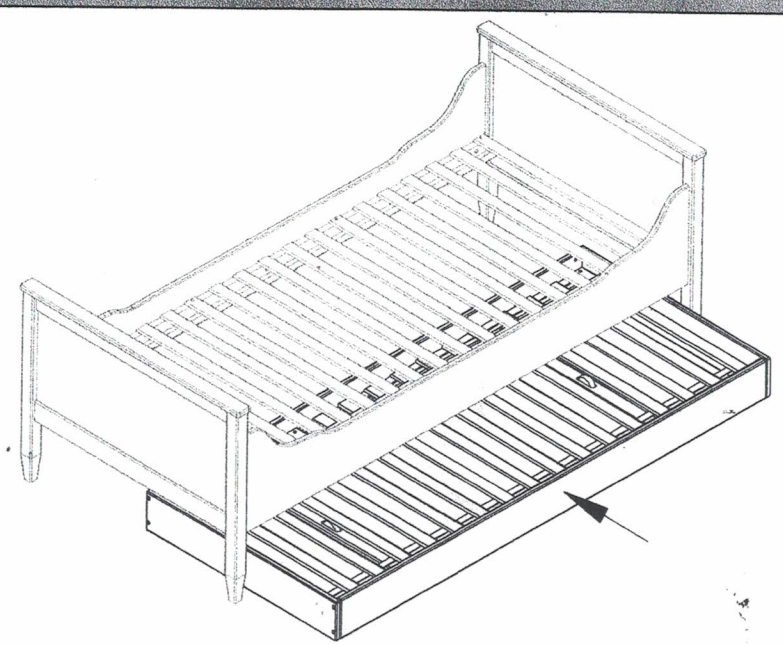
SCHRITT 6